Сутунка

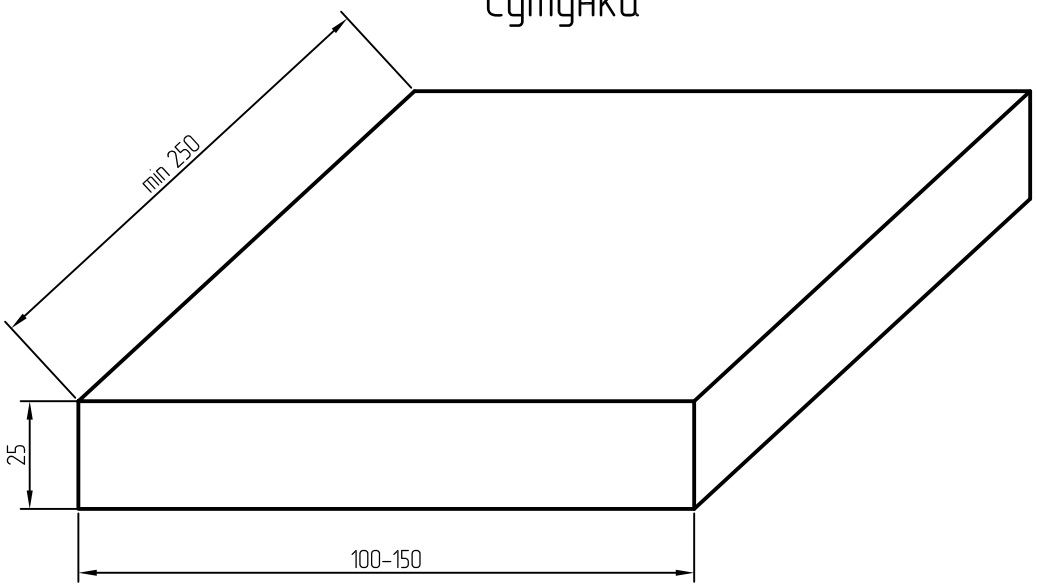

Пруток

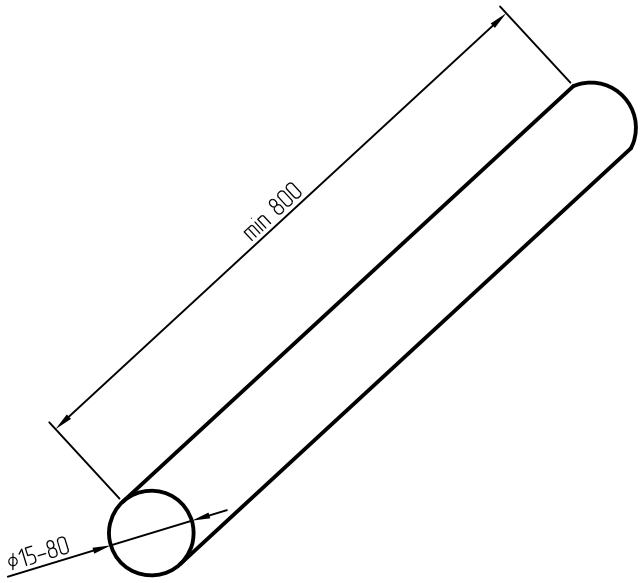

					Изделия			